REFAX plast s.r.o.

VENTILAČNÍ SYSTÉMY

SMAV

Dveřní mřížky
s pevnými lamelami

DMNJ/DMNO
ST-SI1(1)

Hygienické atesty:
HK/B/1121/01/2007
HK/B/1121/02/2007
HK/B/1121/04/2007

Dveřní mřížky DMNJ a DMNO jsou určené pro vzduchotechnická zařízení jako clony transferových (vyrovnávacích) otvorů.

Hliníkové mřížky DMNJ
S pevnými lamelami, které zajišťují optimální zakrytí vnitřní části vyrovnávacího otvoru. Mohou být také dodávány s oboustranným rámečkem.

Ocelové mřížky ST-SI1
S pevnými lamelami, které zajišťují optimální zakrytí vnitřní části vyrovnávacího otvoru. Mohou být také dodávány s oboustranným rámečkem.

REFAX plast s.r.o., Hlubočinka 811, Praha-východ, 25168, 777 20 30 34, refax@refax.cz

Dveřní mřížky DMNJ a DMNO

Provedení

Rámeček a pevné lamely mřížek jsou zhotoveny z eloxovaného hliníku přírodní barvy nebo v bílé barvě RAL 9010. Na objednávku lze zhotovit jiné barevné provedení RAL . Typ DMNO je vybaven oboustranným rámečkem umožňujícím zakrytí vyrovnávacího otvoru z obou stran.

Konstrukce rámečku a lamel

Rámečky a lamely mřížek jsou vyhotoveny z profilů podle obrázku.

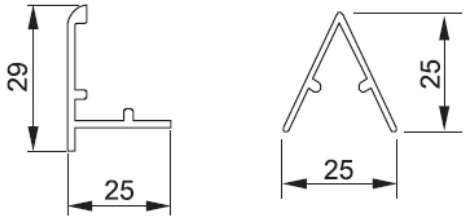

Montáž

Mřížky lze instalovat do dveřního otvoru šrouby přes otvory v rámečku mřížky.

Rozměry

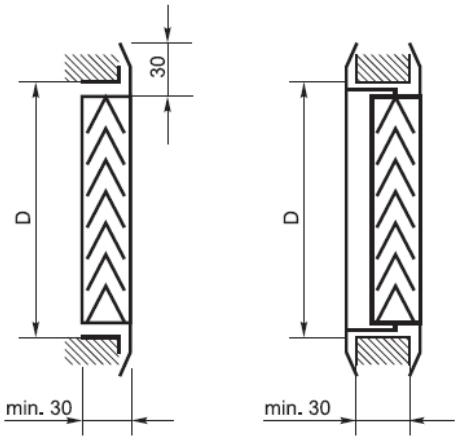

DMNJ DMNO

Dveřní mřížky ST-SI1 a ST-SI11

Provedení

Rámeček a pevné lamely mřížek jsou zhotoveny z ocelových profilů v bílé barvě RAL 9010. Na objednávku lze zhotovit jiné barevné provedení RAL. Typ ST-SI11 je vybaven oboustranným rámečkem umožňujícím zakrytí vyrovnávacího otvoru z obou stran.

Konstrukce rámečku a lamel

Rámečky a lamely mřížek jsou vyhotoveny z profilů podle obrázku.

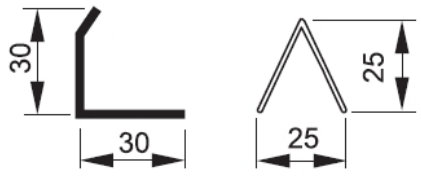

Montáž

Mřížky lze instalovat do dveřního otvoru šrouby přes otvory v rámečku mřížky.

Rozměry

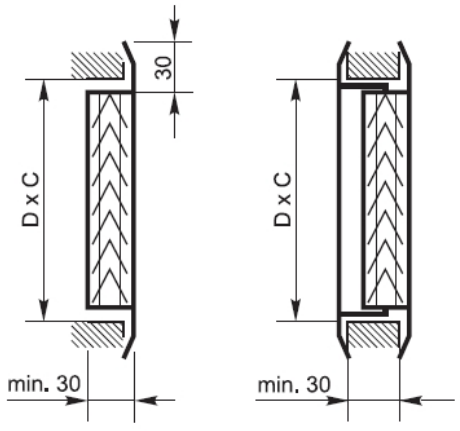

ST-SI1 ST-SI11

Rozměry, aktivní plochy, hmotnost mřížek DMNJ(O)//ST-SI1(1)

Níže jsou uvedeny standardní rozměry mřížek. Na přání lze vyhotovit mřížky v jiných rozměrech než standardních.

C	D	DMNJ	DMNO	ST-SI1	ST-SI11	DMNJ ST-SI1	DMNO ST-SI11
		A_{eff}	A_{eff}	A_{eff}	A_{eff}	Hmotnost	Hmotnost
[mm]	[mm]	m^2	m^2	m^2	m^2	kg	kg
125	125	0,0030	0,0020	0,0030	0,0030	0,3	0,5
225	125	0,0050	0,0040	0,0070	0,0060	0,5	0,8
325	125	0,0070	0,0060	0,0100	0,0080	0,7	1,0
425	125	0,0100	0,0080	0,0130	0,0110	0,8	1,3
525	125	0,0120	0,0100	0,0160	0,0140	1,0	1,6
625	125	0,0150	0,0120	0,0200	0,0160	1,2	1,8
825	125	0,0200	0,0170	0,0260	0,0220	1,5	2,3
1025	125	0,0240	0,0210	0,0320	0,0280	1,8	2,8
1225	125	0,0290	0,0250	0,0390	0,0330	2,1	3,3
225	225	0,0130	0,0110	0,0160	0,0140	0,7	1,1
325	225	0,0270	0,0240	0,0250	0,0210	1,0	1,5
425	225	0,0360	0,0310	0,0320	0,0280	1,3	1,8
525	225	0,0440	0,0390	0,0400	0,0350	1,5	2,2
625	225	0,0530	0,0460	0,0480	0,0420	1,8	2,5
825	225	0,0710	0,0620	0,0640	0,0560	2,3	3,2
1025	225	0,0890	0,0770	0,0800	0,0700	2,8	3,9
1225	225	0,1060	0,0930	0,0970	0,0820	3,4	4,6
325	325	0,0310	0,0280	0,0380	0,0340	1,4	1,9
425	325	0,0410	0,0370	0,0510	0,0450	1,7	2,3
525	325	0,0520	0,0460	0,0640	0,0570	2,1	2,8
625	325	0,0620	0,0550	0,0760	0,0680	2,4	3,2
825	325	0,0820	0,0730	0,1020	0,0900	3,4	4,1
1025	325	0,1030	0,0910	0,1270	0,1130	3,9	5,0
1225	325	0,1230	0,1100	0,1520	0,1350	4,6	5,9
425	425	0,0550	0,0500	0,0680	0,0620	2,2	2,8
525	425	0,0690	0,0620	0,0850	0,0770	2,6	3,4
625	425	0,0820	0,0750	0,1020	0,0920	3,1	3,9
825	425	0,1100	0,1000	0,1350	0,1230	4,0	5,0
1025	425	0,1370	0,1250	0,1690	0,1540	4,9	6,1
1225	425	0,1640	0,1490	0,2020	0,1840	5,8	7,1
525	525	0,0860	0,0800	0,1060	0,0990	3,2	4,0
625	525	0,1030	0,0960	0,1270	0,1180	3,7	4,6
825	525	0,1370	0,1280	0,1690	0,1570	4,8	5,9
1025	525	0,1710	0,1590	0,2110	0,1960	5,9	7,2
1225	525	0,2050	0,1910	0,2530	0,2360	7,0	8,4
625	625	0,1290	0,1220	0,1590	0,1510	4,4	5,3
825	625	0,1710	0,1630	0,2110	0,2010	5,6	6,8
1025	625	0,2140	0,2030	0,2640	0,2510	6,9	8,2
1225	625	0,2560	0,2430	0,3160	0,3000	8,2	9,7

Kde: **C** – šířka montážního otvoru v mm, **D** – výška montážního otvoru v mm, A_{eff} – aktivní plocha v m^2, **Hmotnost** – hmotnost Výústky v kg

Výběr DMNJ(0)/ST-SI1(1)

Nomogramy představující hydraulickou a akustickou charakteristiku mřížek jsou uvedeny na str. 107.

Příslušenství a způsob objednávání DMNJ(0)/ST-SI1(1)

Při objednávání se musí uvádět informace podle níže uvedeného způsobu:

<TYP MŘÍŽKY><W> - <C>x<D> - <P><RAL> / <ADD>

Kde:

<**TYP KRATKI**> - DMNJ nebo ST-SI

<**W**> - druh mřížky:*
- **DMNJ = jednostranná mřížka**
- DMNO = oboustranná mřížka
- nebo
- **1 = jedna mřížky**
- 11 = mřížka s oboustranným rámečkem

<**C**> - šířka montážního otvoru [mm]

<**D**> - výška montážního otvoru [mm]

<**P**> - úprava:*
- **SL – ocel v barevném provedení (mřížky ST-SI)**
- SO – pozinkovaná ocel (mřížky ST-SI)
- SN (1.4301) – nerez ocel třídy 1.4301 (304 podle AISI, OH18N9 podle PN) (ST-SI)
- SN (1.4404) – nerez ocel třídy 1.4404 (316L podle AISI, OH17N14M2 podle PN) (ST-SI)
- **AA – eloxovaný hliník (mřížky DMNJ/0)**
- AL – hliník opatřený nátěrem (mřížky DMNJ/0)

<**RAL**> - barva podle vzorníku RAL (pro úpravu SL nebo AL)*

<**ADD**> - zde se musí uvést další níže uvedené příslušenství

Příslušenství***

<**RM**> - montážní rámeček

* volitelné rozměry – v případě neuvedení, budou použity implicitní hodnoty

** více informací o příslušenství na straně 213

Příklad objednávky:

DMNO – 525x225 – AA